71 7150 2

Zuführsysteme für Spulenware

Doppelhaspel

Approbationen: CE

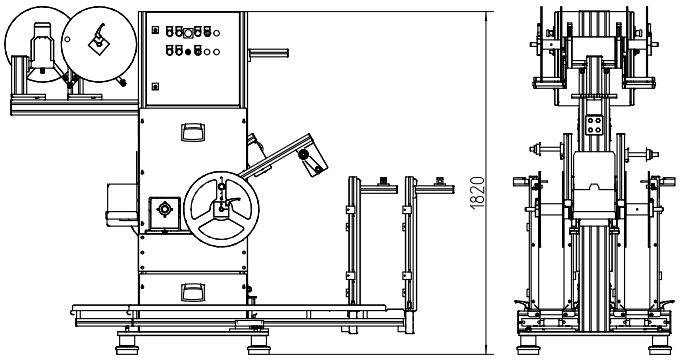

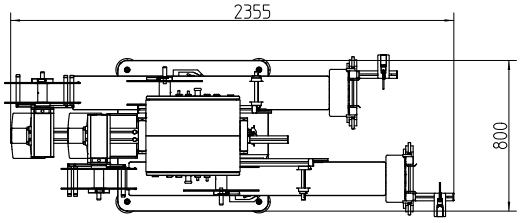

Leistungsmerkmale

Anwendung	- Zuführung von Bandware - Zum Ausgleich von unterschiedlichen Abspul- und Abzugsgeschwindigkeiten - Bahnvorrat reduziert oder vermeidet Stillstandszeiten während des Bandwechsels
Optionen	- Haspelsystem, doppelt ausgelegt für zwei Spulen - Spulenspezifische Details gemäß Anforderungen - Ideal zu kombinieren mit einer automatischen Bandschweißanlage für unterbrechungsfreien Spulenwechsel

Abmessungen und Anschlussdaten

Abmessungen (H x B x T)	ca. 1820 mm x 2355 mm x 800 mm
Gewicht	ca. 430 kg
Elektrischer Anschluss	230 V AC