71 7150 1

Zuführsysteme für lagegleiche Bauteile

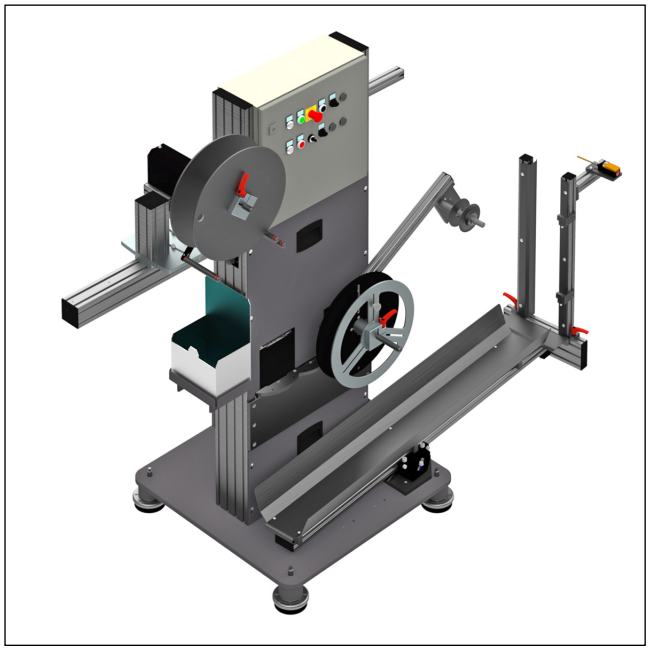

Haspel, vertikal, einfach

Approbationen: CE

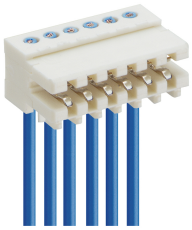

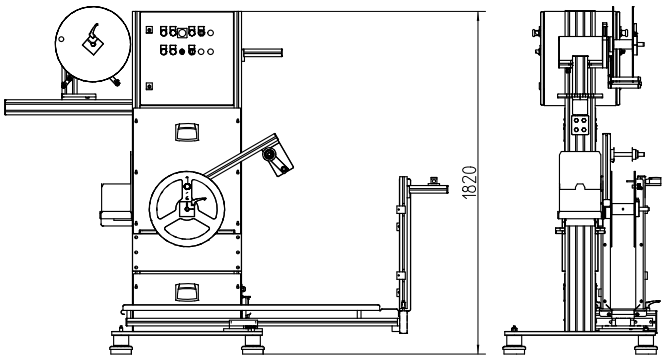

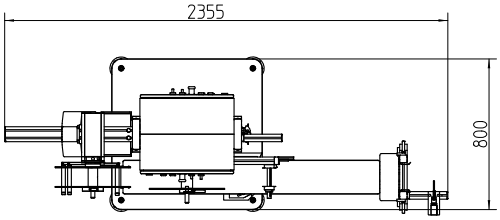

Leistungsmerkmale

Anwendung	- Zuführung von Bandware - Zum Ausgleich von unterschiedlichen Abspul- und Abzuggeschwindigkeiten - Bahnvorrat reduziert oder vermeidet Stillstandzeiten während des Bandwechsels - Spulenspezifische Details gemäß Anforderungen

Abmessungen und Anschlussdaten

Abmessungen (H x B x T)	ca. 1820 mm x 2355 mm x 800 mm
Gewicht	ca. 350 kg
Elektrischer Anschluss	230 V AC