02 2420 ... T18CB100

Einbausteckverbinder Quicklock

Quicklock-Einbaukupplung, IP67, Größe 16, gerade Ausführung, mit Kunststoffgehäuse, Lötanschlüssen und Schutzkappe (IP65)

Approbationen:

02 2420 ... T18CB100

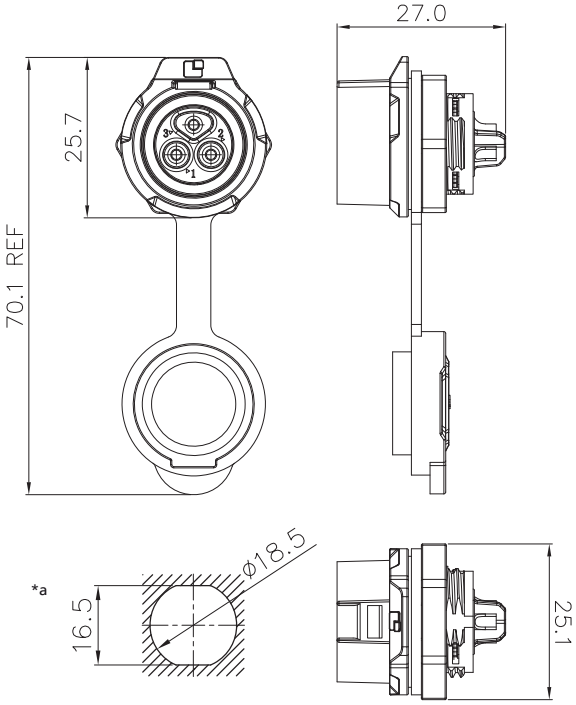

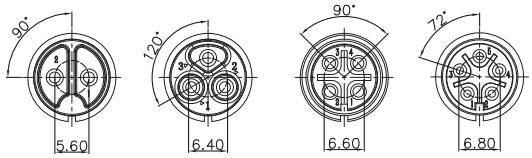

2420 02 T18CB100 | 2420 03 T18CB100 | 2420 04 T18CB100 | 2420 05 T18CB100

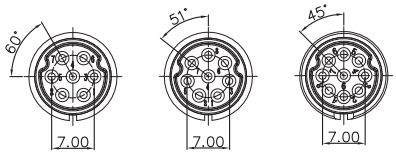

2420 07 T18CB100 | 2420 08 T18CB100 | 2420 09 T18CB100

*a Einbauöffnung
maximale Wandstärke 4,5 mm

Umgebungsbedingungen

Temperaturbereich	-40 °C/+80 °C

Werkstoffe

Kontaktträger	PBT, V-0 nach UL94
Kontaktbuchse	CuSn, vergoldet
Gehäuse	PBT, V-0 nach UL94[1]
Kappe	SI
Sechskantmutter	PBT, V-0 nach UL94

[1] geeignet für Außenanwendungen (F1 nach UL 746C)

Mechanische Daten

Steckzyklen	1700
Steckkraft	≤ 90 N
Ziehkraft	≤ 40 N
Schutzart	IP67 (Schutzkappe IP65)[1]

[1] nur in verriegeltem Zustand mit einem dazugehörigen Gegenstück

Anschließbare Leiter Lötanschluss

Querschnitt	0,8–1,3 mm²/AWG 18–16 (2- bis 4-polig) 0,34–0,5 mm²/AWG 22–20 (5- bis 9-polig)

Elektrische Daten (bei T_U 20 °C)

Durchgangswiderstand	≤ 2,5 mΩ (2- bis 4-polig) ≤ 5,0 mΩ (5- bis 9-polig)
Bemessungsstrom	10 A (2- bis 4-polig) 5 A (5- bis 9-polig)
Bemessungsspannung	400 V (2- bis 4-polig) 250 V (5- bis 9-polig)
Bemessungsstoßspannung	2500 V AC (2- bis 4-polig) 1500 V AC (5- bis 9-polig)
Kriechstrecke	≥ 2 mm
Luftstrecke	≥ 2 mm
Isolationswiderstand	> 500 MΩ
Wichtiger Hinweis	Der Steckverbinder darf nicht unter Last gesteckt oder getrennt werden.

Zugehörige Produkte

Gegenstücke
2450 ... T09CB T

02 2420 ... T18CB100

Bestellbezeichnung	Polzahl	VE (Stück)	MDQ (Stück)
2420 02 T18CB100	2	10	50
2420 03 T18CB100	3	10	50
2420 04 T18CB100	4	10	50
2420 05 T18CB100	5	10	50
2420 07 T18CB100	7	10	50
2420 08 T18CB100	8	10	50
2420 09 T18CB100	9	10	50

Verpackung:
einzeln in Kunststoffbeuteln, im Karton