M12 1220 ...D T16CW ...

Einbausteckverbinder M12

M12-Einbaukupplung, D-kodiert, Industrial Ethernet, IP67, für Frontmontage, Verschraubung M16, mit Mutter und Litzen

M12 1220 ...D T16CW ...

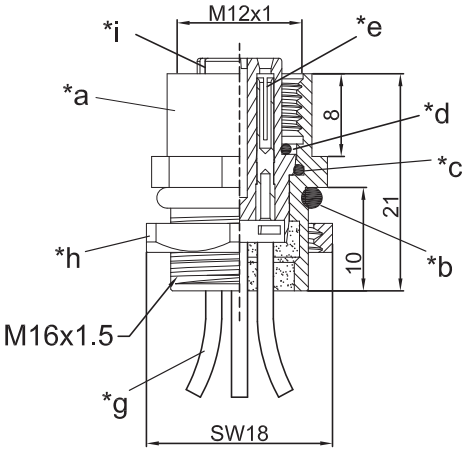

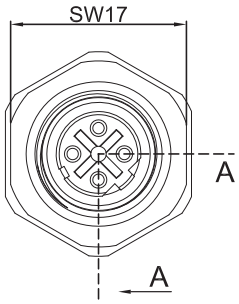

*j

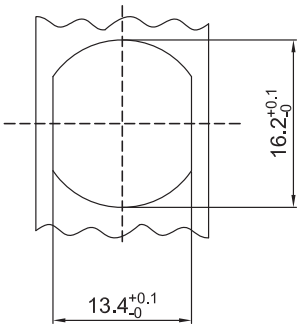

Umgebungsbedingungen

Temperaturbereich	-25 °C/+80 °C

Werkstoffe

Kontaktträger	PA
Kontaktbuchse	CuZn, unternickelt und vergoldet
Gehäuse	CuZn, vernickelt
Sechskantmutter	CuZn, vernickelt
Dichtung	FKM/NBR

Mechanische Daten

Steckzyklen	≥ 100
Steckkraft	≤ 10 N [1]
Ziehkraft	≤ 15 N [1]
Schutzart	IP67 [2]

[1] gemessen mit einem passenden Gegenstück
[2] nach IEC DIN EN 60529, nur in verschraubtem Zustand mit einem dazugehörigen Gegenstück

Elektrische Daten (bei T_U 20 °C)

Durchgangswiderstand	≤ 5 mΩ
Bemessungsstrom	4 A (T_U 40 °C)
Bemessungsspannung	250 V AC/DC [1]
Bemessungsstoßspannung	2500 V [1]
Isolierstoffgruppe	I (IEC)/0 (UL) (CTI ≥ 600) [2]
Überspannungskategorie	II [2]
Isolationswiderstand	> 100 MΩ

[1] nach IEC 60664/DIN EN 60664, CTI-UL-Klassifizierung nach ANSI/UL 746A
[2] nach IEC 60664/DIN EN 60664, CTI-UL-Klassifizierung nach ANSI/UL 746A

Zugehörige Produkte

Gegenstücke
1210 ...D S9 7...

Zubehör
9912 CPF0

M12 1220 ...D T16CW ...

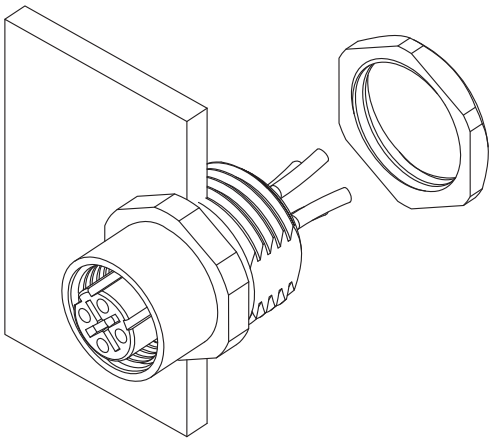

Pinbelegung für M12-Kupplungen, D-kodiert, Frontansicht

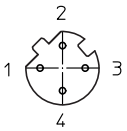

4-polig

1 gelb
2 weiß
3 orange
4 blau

M12 1220 ...D T16CW ...

*a Gehäuse
*b O-Ring-Dichtung
*c O-Ring-Dichtung
*d O-Ring-Dichtung
*e Kontaktstift
*f Verguss
*g Litze
*h Mutter
*i Kontaktträger
*j Einbauöffnung

M12 1220 ...D T16CW ...

Bestellbezeichnung	Polzahl	Angeschlossene Leitung	VE (Stück)	MDQ (Stück)	Abmessungen L (mm)
1220 04D T16CW 0,5m	4	PVC, gelb/weiß/orange/ blau, 4 x 0,34 mm^2 (AWG 22), UL-Style 1007	10	10	500

Verpackung:
im Kunststoffbeutel