M8 0806 ... L1 3...

Vorkonfektionierte Leitungen mit Steckverbindern M8

Aktor-/Sensorleitung mit umspritztem Steckverbinder

Kabelende 1:

M8-Kupplung, gewinkelt, mit LED L1, A-kodiert, IP67

Kabelende 2:

offenes Ende

Kabel:

PUR, schwarz

Approbationen: c UL us LISTED

M8 0806 ... L1 3...

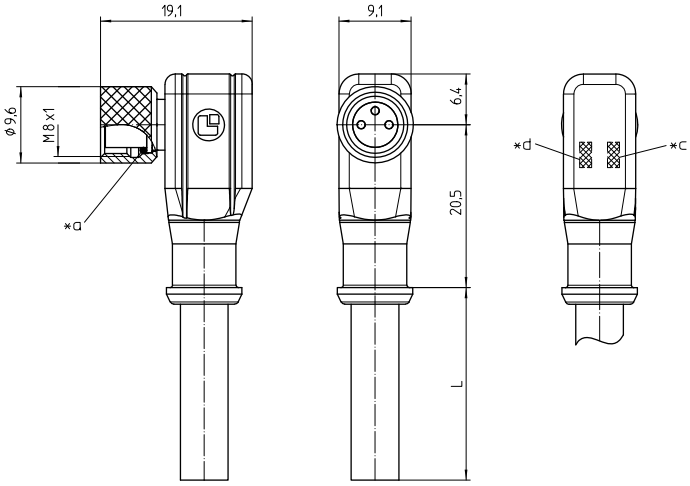

Pinbelegung für M8-Kupplungen, A-kodiert, Frontansicht

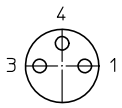

3-polig
1 braun
3 blau
4 schwarz

Schaltbild (PNP, Schließer)

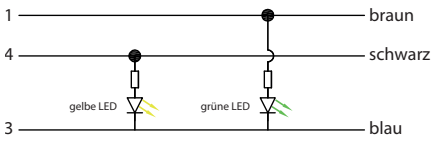

*a O-Ring-Dichtung
*c Funktionsanzeige gelb
*d Betriebsanzeige grün

Umgebungsbedingungen

Temperaturbereich	-25 °C/+80 °C

Werkstoffe

Kontaktträger	TPU GF, HB nach UL94
Kontaktbuchse	CuZn, unternickelt und vergoldet
Umspritzung/Griffkörper	TPU, HB nach UL94
Rändelmutter	CuZn, vernickelt
Dichtung	FKM

Mechanische Daten

Steckzyklen	≥ 100
Steckkraft	≤ 23 N [1]
Ziehkraft	≤ 23 N [1]
Schutzart	IP67 [2]

[1] gemessen mit einem passenden Gegenstück
[2] nach IEC DIN EN 60529, nur in verschraubtem Zustand mit einem dazugehörigen Gegenstück

Angeschlossene Leitung

Außenmantel	PUR, schwarz

Elektrische Daten (bei T_U 20 °C)

Durchgangswiderstand	≤ 10 mΩ
Bemessungsstrom	4 A (T_U 40 °C)
Bemessungsspannung	10–30 V DC (bei Verschmutzungsgrad 3)
Bemessungsstoßspannung	1,5 kV
Isolierstoffgruppe	I (IEC)/0 (UL) (CTI = 600)
Isolationswiderstand	> 100 MΩ

Zugehörige Produkte

Gegenstücke

- 0810 ... 0...
- 0810 ... 3...
- 0810 0800 ... 0...
- 0810 0800 ... 3...
- 0810 0805 ... 3...
- 0815 ... 0...
- 0815 ... 3...
- 0830 ... T8CW ...
- 0831 ... T10CP
- 0831 ... T8CW ...
- 0832 ...S9 T8CP
- 6157 8055 S06 16W
- 6157 8055 S09 24W

Zubehör

- 9908 CPF0

M8 0806 ... L1 3...

Bestellbezeichnung	Polzahl	Angeschlossene Leitung	VE (Stück)	MDQ (Stück)	Abmessungen L (mm)
0806 03 L1 300 2m	3	PUR, schwarz, 3 x 0,34 mm^2 (AWG 22), 910300, UL-Style 20549	5	10	2000
0806 03 L1 300 5m	3	PUR, schwarz, 3 x 0,34 mm^2 (AWG 22), 910300, UL-Style 20549	1	10	5000

Verpackung:
im Kunststoffbeutel