M8 0805 ... 0...

Vorkonfektionierte Leitungen mit Steckverbindern M8

Aktor-/Sensorleitung mit umspritztem Steckverbinder

Kabelende 1:

M8-Kupplung, gewinkelt, A-kodiert, IP67

Kabelende 2:

offenes Ende

Kabel:

PVC, schwarz

Approbationen: c UL us LISTED

M8 0805 ... 0...

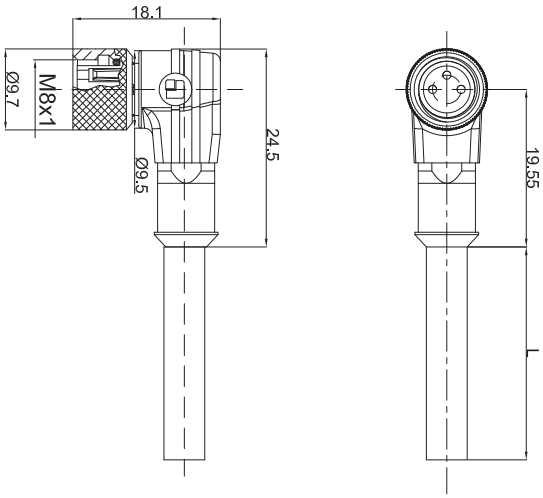

Pinbelegung für M8-Kupplungen, A-kodiert, Frontansicht

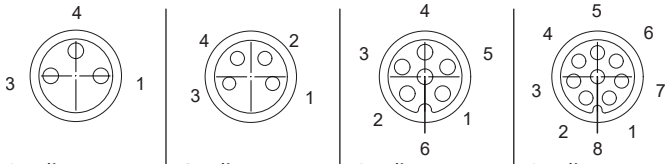

3-polig	4-polig	6-polig	8-polig
1 braun	1 braun	1 braun	1 weiß
3 blau	2 weiß	2 weiß	2 braun
4 schwarz	3 blau	3 blau	3 grün
	4 schwarz	4 schwarz	4 gelb
		5 grau	5 grau
		6 rosa	6 rosa
			7 blau
			8 rot

Umgebungsbedingungen

Temperaturbereich	-25 °C/+80 °C

Werkstoffe

Kontaktträger	TPU GF, HB nach UL94
Kontaktbuchse	CuZn, unternickelt und vergoldet
Umspritzung/Griffkörper	PVC, HB nach UL94
Rändelmutter	CuZn, vernickelt
Dichtung	FKM

Mechanische Daten

Steckzyklen	≥ 100
Steckkraft	≤ 23 N [1]
Ziehkraft	≤ 23 N [1]
Schutzart	IP67 [2]

[1] gemessen mit einem passenden Gegenstück

[2] nach IEC DIN EN 60529, nur in verschraubtem Zustand mit einem dazugehörigen Gegenstück

Angeschlossene Leitung

Bauform	PVC, schwarz
Außenmantel	PVC, schwarz

Elektrische Daten (bei T_U 20 °C)

Durchgangswiderstand	≤ 10 mΩ
Bemessungsstrom	4 A (3- bis 4-polig) 1,5 A (6- bis 8-polig) (T_U 40 °C)
Bemessungsspannung	48 V AC/60 V DC (3- bis 4-polig) 32 V AC/DC (6- bis 8-polig) (bei Verschmutzungsgrad 3)
Bemessungsstoßspannung	1,5 kV (3- bis 4-polig) 0,8 kV (6- bis 8-polig)
Isolierstoffgruppe	I (IEC)/0 (UL) (CTI = 600)
Überspannungskategorie	III
Isolationswiderstand	> 100 MΩ

Zugehörige Produkte

Gegenstücke

0810 ... 0...	0810 ... 3...	0810 0800 ... 0...
0810 0800 ... 3...	0810 0800 ... 3... sp	0810 0805 ... 3...
0810 0806 ... L1 3...	0815 ... 0...	0815 ... 3...
0815 0805 ... 3...	0815 0805 ... 3... sp	0830 ... T8CW ...

M8 0805 ... 0...

0831 ... T10CP
0831 ... T8CW ...
0832 ...S9 T8CP
6157 8055 S01 4W
6157 8055 S03 8W
6157 8055 S06 16W
6157 8055 S09 24W

Zubehör
9908 CPF0

M8 0805 ... 0...

Bestellbezeichnung	Polzahl	Angeschlossene Leitung	VE (Stück)	MDQ (Stück)	Abmessungen L (mm)
0805 04 002 2m	4	PVC, schwarz, 4 x 0,34 mm^2 (AWG 22), 910002, UL-Style 2464	5	10	2000
0805 04 002 5m	4	PVC, schwarz, 4 x 0,34 mm^2 (AWG 22), 910002, UL-Style 2464	1	10	5000
0805 04 002 10m	4	PVC, schwarz, 4 x 0,34 mm^2 (AWG 22), 910002, UL-Style 2464	1	10	10000
0805 06 024 1m	6	PVC, schwarz, 6 x 0,25 mm^2 (AWG 24), 910024, UL-Style 2464	5	10	1000
0805 06 024 2m	6	PVC, schwarz, 6 x 0,25 mm^2 (AWG 24), 910024, UL-Style 2464	5	10	2000
0805 06 024 5m	6	PVC, schwarz, 6 x 0,25 mm^2 (AWG 24), 910024, UL-Style 2464	1	10	5000
0805 08 025 1m	8	PVC, schwarz, 8 x 0,14 mm^2 (AWG 26), 910025, UL-Style 2464	5	10	1000
0805 08 025 2m	8	PVC, schwarz, 8 x 0,14 mm^2 (AWG 26), 910025, UL-Style 2464	5	10	2000
0805 08 025 5m	8	PVC, schwarz, 8 x 0,14 mm^2 (AWG 26), 910025, UL-Style 2464	1	10	5000

Verpackung:
im Kunststoffbeutel